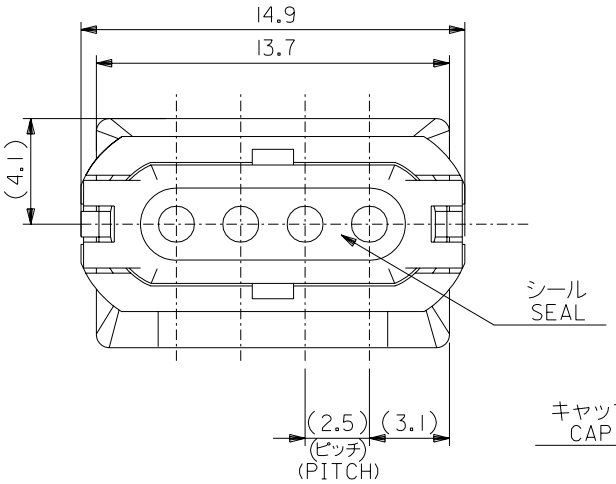

52116-0410, 52116-0411, 52116-0412

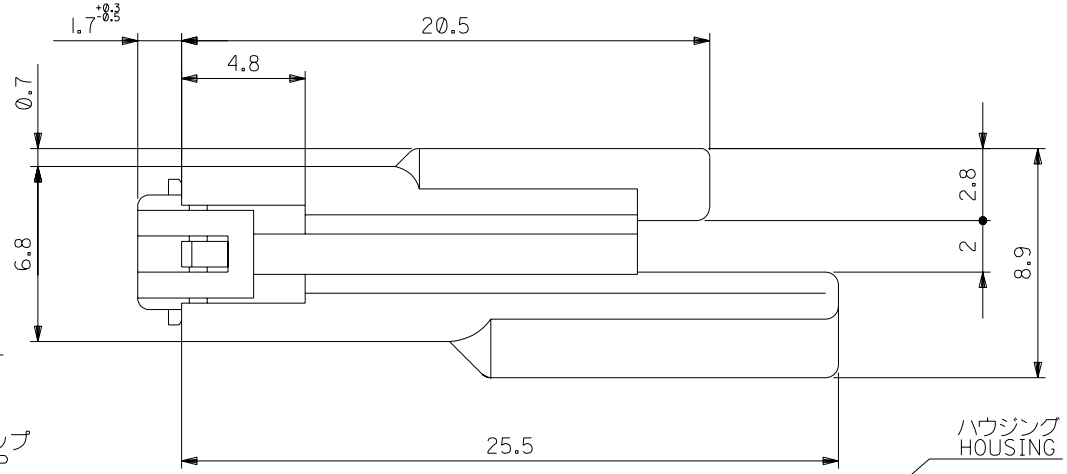

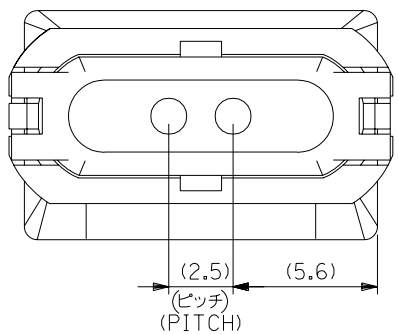

52116-0413

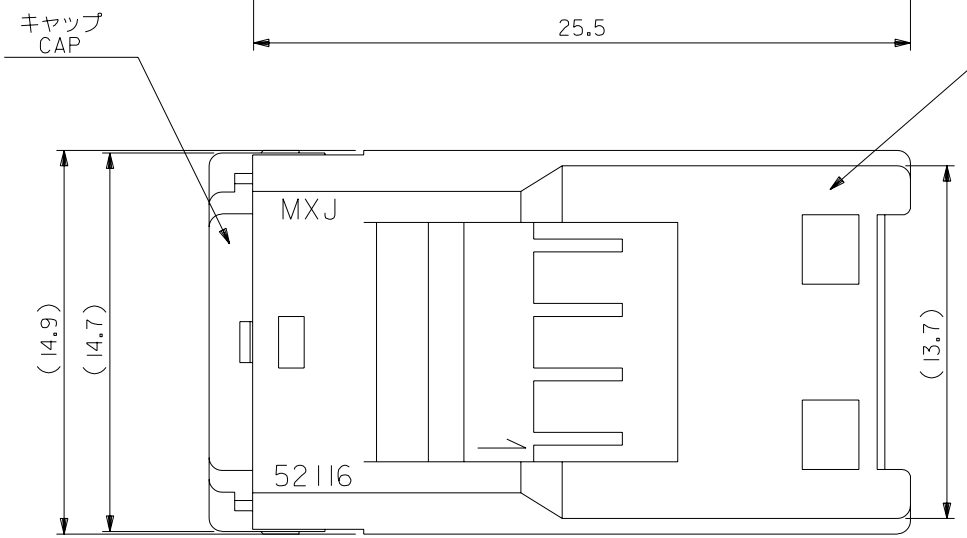

注記
NOTES

1. 適合ターミナル：50038-8*00
   APPLICABLE TERMINAL：50038-8*00
2. 材料：
   MATERIAL：
   キャップ ：ポリエステル(ガラス15%含有)
   CAP ：POLYESTER(15%G.F.)
   ハウジング：ポリエステル(ガラス15%含有)
   HOUSING：POLYESTER(15%G.F.)
   シール ：シリコンゴム
   SEAL ：SILICONE
3. 適合相手：52117-041*
   MATES WITH：52117-041*

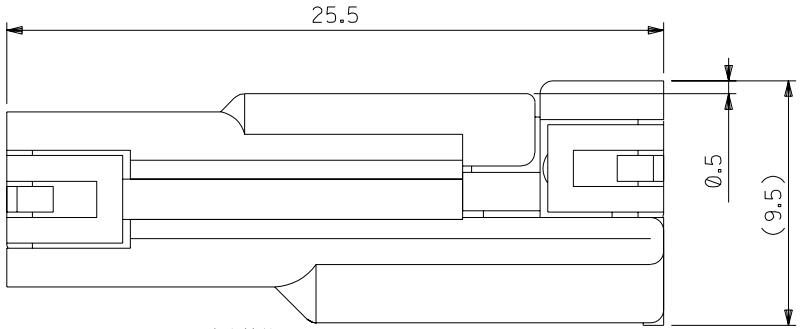

嵌合状態図
FULLY MATED CONDITION

AVS0.3, AWG#20-22	黒	BLACK	52116-0413
AVS0.3, AWG#20-22	赤	RED	52116-0412
AVS0.3, AWG#20-22	黒	BLACK	52116-0411
AVS0.3, AWG#20-22	白	WHITE	52116-0410
適用電線範囲 WIRE RANGE	ハウジングの色	HS'G COLOR	製品番号 ENG. NO.

一般公差 GENERAL TOLERANCES		記号 LTR	変更内容 REVISION RECORD	DR. / CHK.	日付 DATE
角度 ANGLE	±3°	C	変更 (J2003-1723) REVISED	A.I / Y.I	'02/12/24
30 以上 OVER	±0.3	B	変更 REVISED (J45032)	Y.H / M.S	'94/4/12
10 以上 OVER 30 未満 UNDER	±0.25	A	変更 (J90218)	Y.A	3/16/89
10 未満 UNDER	±0.2	0	新規作図 (J80600)	Y.A	7/12/88

材料 MATERIAL 注記参照 SEE NOTES

仕上げ FINISH ——//——

適用電線範囲 WIRE RANGE 表参照 SEE CHART

被覆外径 INS. RANGE Ø 1.8-1.9

DRAWN BY 7/12/88 Y.ASHIZAWA
CHK'D BY '94/4/12 M.SAKANO
APP'D BY '94/4/12 M.ENOMOTO
尺度 SCALE 5-1

molex MOLEX-JAPAN CO.,LTD. 日本モレックス株式会社

REVISE ONLY ON CAD SYSTEM

TITLE 名称
2.5 SPLASH PROOF CONN. PLUG HS'G ASS'Y W/POSITIVE LOCK

DWG. NO. SD-52116-041*
REV C

52116A.S08

DWG. NO. SD-52116-041*

:MM DIMENSIONS IN METRIC DO NOT SCALE DRAWING

THIS DRAWING CONTAINS INFORMATION THAT IS PROPRIETARY TO MOLEX(JAPAN) AND SHOULD NOT BE USED WITHOUT WRITTEN PERMISSION
本図面は日本モレックス（株）の所有する情報を含むもので当社の許可なく複製を禁止する。

EN-01C(032)MXJ-32